KOVÁCS KATALIN
NEMZETI KAJAK-KENU
AKADÉMIA

HÁZIREND

KOVÁCS KATALIN NEMZETI KAJAK-KENU AKADÉMIA
SPORTSZÁLLÓ SZÁRNY
(Hatályos: 2026.10.17. - visszavonásig)

1. Általános rendelkezések

Jelen Házirendet (a továbbiakban: **Házirend**) a Kovács Katalin Nemzeti Kajak-Kenu Akadémiát (a továbbiakban: **Akadémia**) üzemeltető Kovács Katalin Nemzeti Kajak-Kenu Akadémia Alapítvány (a továbbiakban: **Alapítvány**) alkotta meg.

A Házirend a Kovács Katalin Nemzeti Kajak-Kenu Akadémia Sukorói Sportakadémiai Központ területén található Sportszálló szárny (a továbbiakban: **Sportszálló/Intézmény**) szálláshelyen állandó vagy időszakos bentlakóként tartózkodó (a továbbiakban: **Sportoló**), illetve az ott munkát végző személyekre vonatkozó szabályok gyűjteménye. Célja, hogy az egyéb vonatkozó jogszabályok által meghatározott rendelkezések értelmében helyi, gyakorlati, módszerbeli, eljárási és technikai szabályokkal segítse elő az Intézmény rendeltetésszerű működését.
A Sportszálló közösségi életét szabályozó dokumentum, melynek megsértése a Sportszálló Szabályzatával összhangban a Sportoló részére az Akadémia által biztosított támogatás csökkenését, vagy megvonását, súlyos esetben fegyelmi intézkedést von maga után, amit a 6. pont alatt részletezett Fegyelmezési Rend szabályoz.

Személyi hatálya kiterjed mindazokra, akik a Kovács Katalin Nemzeti Kajak-Kenu Akadémiával Sportolói jogviszonyban állnak, a Sportolók szüleire, az Intézmény dolgozóira, és valamennyi személyre, aki a Sportszállóban tartózkodik. Általánosságban ugyanaz a házirend érvényes a 18. életévet betöltött Sportolók esetében is. Ahol a nagykorúakra eltérő szabályozás vonatkozik, az kifejtésre kerül a házirend érintett részében.

Területi hatálya kiterjed a Kovács Katalin Nemzeti Kajak-Kenu Akadémia valamennyi Intézményére, telephelyére, az Akadémia által szervezett programok helyszínére és a különböző helyszínek közötti közlekedés útvonalaira.

Időbeli hatálya kiterjed a Házirend kihirdetésének napjától a Házirend módosításáig vagy visszavonásáig tejredő időszakra.

2. A Sportszálló használati joga

a) A használati jog keletkezése:

A Sportszállóba való felvételről és a szobabeosztásról az Akadémia dönt a felvételi eljárás eredményeként és a helyi lehetőségek figyelembevételével. A Sportszállóba való felvételi feltételeknek megfelelő Sportoló részére az Akadémia jelentkezési lapot küld, melynek kitöltése, és az Akadémia részére történő visszajuttatása a beköltözés előfeltétele.
A Házirend megismeréséről és tudomásul vételéről a Sportoló és törvényes képviselői írásban tesznek nyilatkozatot a beköltözést megelőzően.

A Sportszálló szárnyban a bentlakókon kívül kizárólag az ott munkát végzők tartózkodhatnak. A bentlakó Sportoló szülei a szállóról való távozáskor, vagy az oda való visszaérkezéskor, a szobába való ki- és bepakolás ideje alatt léphetnek be a Sportszálló területére.

b) A Sportszálló használati jogának megszűnését eredményezi:
- A Sportoló kizárása a Házirendben foglalt szabályok megsértése miatt.
- A nappali tagozaton folytatott középiskolai tanulmányok befejezése. (Az Akadémia külön engedélyével a Sportoló a tanulmányok befejezését követő versenyszezon végéig használhatja a szállót.)
- A Sportolói jogviszony megszűnése.
- A sportorvosi engedély hiánya.

3. A Sportoló jogai

A Sportszálló minden tekintetben biztosítja az Alaptörvény-, más jogszabályokban és nemzetközi szerződésekben szereplő általános emberi jogok, ill. gyermeki jogok érvényesülését és gyakorlását.

A fentiek alapján:

a) A Sportoló és/vagy törvényes képviselője az Intézmény által a Sportolóról vezetett – személyes adatait is tartalmazó – nyilvántartásokba bármikor betekinthet, kezdeményezheti az azokban történt változások átvezetését, amelyet a nyilvántartás vezetéséért felelős személynek – a változások hitelességét igazoló iratok alapján – teljesítenie kell. A Sportolók személyes adatait – külön kérés nélkül – a Sportszállóból történő végleges kiiratkozáskor haladéktalanul törölni kell mindazon nyilvántartásokból, amelyeket a vonatkozó szabályok szerint az Intézmény nem köteles irattárában megőrizni.
b) A Sportoló jogosult arra, hogy a rá vonatkozó jogszabályokat és szabályozásokat és e jogok gyakorlásához szükséges információkat megismerje. Az ezekhez történő hozzáférést a Sportszálló vezetése a következő formában köteles biztosítani:

- A Sportszálló Házirendjét, *Szabályzatát,* valamint a Sportolók időbeosztását jól látható helyen kell elhelyezni.
- A Sportszállóba felvett Sportoló törvényes képviselői elektronikus formában, a jelentkezéskor megadott elektronikus levelezési címükre kapják meg a Sportszálló Házirendjét és Szabályzatát az első beköltözést megelőzően, illetve minden olyan esetben, amikor házirend módosításra kerül.

c) A Sportoló jogosult arra, hogy az emberi méltóság tiszteletben tartásával észrevételt tegyen a Sportszálló működésével kapcsolatos minden kérdésre, valamint a felügyelő munkájára vonatkozóan. A Sportoló véleményét közvetlenül előadhatja az oktatási referens, vagy a sportszakmai igazgató számára is.

d) A Sportolónak joga van a Sportszállói magánlakáshoz. A lakószobával kapcsolatos szabályokat jelen Házirend 1. számú melléklete tartalmazza.

e) Sportoló lakószobájában elhelyezett tárgyakért az Akadémia korlátozott felelősséget vállal. Nevezetesen megteremti a zárható szobaajtó feltételeit, a szobákhoz minden lakónak kártyát biztosít. A szobákban található értéktárgyakért egyebekben felelősséget nem vállal. Az Akadémia épületegyüttesén belül széfbe helyezhetőek az értéktárgyak megőrzés céljából. A kártya elvesztését illetően a szoba lakói a kártya újbóli legyártása erejéig kártérítési felelősséggel bírnak.

f) Az Akadémián tartózkodás ideje alatt az Akadémia a bentlakó Sportoló részére lakószobát biztosít.

g) A Sportoló térítésmentesen igénybe veheti az Akadémia által a Sportolók számára rendelkezésre bocsátott – egyéni és közösségi élethez kapcsolódó – termeket.

h) A Sportoló nem léphet be azokba a helyiségekbe, melyek az Intézményi működés egyéb területeihez tartoznak (pl. raktárak, konyha), és kerülnie kell a tiltó táblákkal védett helyiségeket és berendezéseket.

i) A 18. életévét be nem töltött Sportoló az Akadémia területén található wellness részleget kizárólag felnőtt (edző, vagy felügyelő) jelenléte mellett, a beosztott felügyelő, vagy az oktatási referens tájékoztatását követően, és abban az esetben veheti igénybe, ha előre lefoglalta az időpontot az üzemeltetést végző Nemzeti Sport Ügynökség illetékeseinél.

j) A nagykorú Sportoló wellness használatának feltétele a beosztott felügyelő, vagy az oktatási referens tájékoztatása, valamint időpontfoglalás az üzemeltetést végző Nemzeti Sport Ügynökség illetékeseinél.

k) A Sportoló térítésmentesen igénybe veheti a tanulmányi munkáját segítő szaktanári korrepetálást.

l) A Sportoló a Házirendben engedélyezett napszakban az Akadémiát elhagyva kimenőre mehet. A kimenőt minden esetben jelezni kell a felügyelőnek, a felügyelő távolléte esetén az oktatási referensnek.

m) A Sportoló a Házirendben szabályozott időn túl, indokolt esetben rendkívüli kimenőt is kérhet és kaphat a beosztott felügyelőtől, vagy az oktatási referenstől. Amennyiben a kimenőre 19:00 órát követően kerül sor, a kimenő engedélyezéséhez a szülő által a

felügyelőhöz, vagy az oktatási referenshez elektronikus levélben küldött írásos kérelem is szükséges.

n) A Sportszállóba a Házirendben írottaktól eltérő módon visszaérkező Sportoló vagy annak törvényes képviselője köteles haladéktalanul jelezni a Sportoló távolmaradását a felügyelőnek, vagy az oktatási referensnek telefonon és elektronikus levélben a távolmaradást megelőző napon, vagy a távolmaradás tudomására jutásával egyidejűleg. Az Akadémia a Sportszállóba megérkezés időpontjától, a Sportszállóban való tartózkodás időtartama alatt vállalja a felelősséget a Sportolóért.

o) A Sportolónak a felügyelő felé, vagy a Sportoló törvényes képviselőjének az oktatási referens felé jeleznie kell azt is, amennyiben a Sportoló iskolaidőben, vagy a tervezettektől és Akadémia felé korábban jelzettektől eltérően a nap folyamán a sportszállón tartózkodik.

p) Amennyiben a Sportoló valamely éjszaka a Sportszállón kívül tartózkodik, akkor a Sportoló törvényes képviselője köteles azt előre bejelenteni az oktatas@kkna.hu email címre küldött írásos kérelemben. Amennyiben az éjszakát nem otthon tölti a számára szállást biztosító nagykorú személy köteles az erre rendszeresített nyilatkozatot (7. számú melléklet) kitölteni és a Sportoló kimenőjét megelőzően a felügyelő, vagy az oktatási referens részére eljuttatni. A rendszeres távolmaradásról elegendő, ha a törvényes képviselő az Akadémia számára egy alkalommal ad tájékoztatást, megadva a távolmaradások tervezett időpontját.

4. A Sportoló törvényes képviselőjének jogai, kötelességei

a) A törvényes képviselő jogosult, hogy gyermeke fejlődéséről, magaviseletéről, rendszeresen részletes és érdemi tájékoztatást, neveléséhez tanácsokat, segítséget kapjon.

b) A törvényes képviselő köteles a Sportoló sport karrierjét és tanulmányi előmenetelét mindenek felett támogatni, ezekkel összefüggésben az Akadémiát minden releváns körülményről folyamatosan és haladéktalanul tájékoztatni.

5. Sportolói kötelességek

a) Az Akadémia minden Sportolója számára szervezett tanulmányi munkára felkészítő foglalkozást tart. Ez a napirend szerinti órákból (tanulószoba) és a korrepetálásokból áll, amelyen a részvétel tanulmányi eredménytől függően kötelező. A napirend és a korrepetálások időpontja a Sportszállóban jól látható helyen kerül közzétételre. A tanulószobai és korrepetálási kötelezettséget tartalmazó szabályzat jelen Házirend mellékletét, és egyúttal elválaszthatatlan részét képezi.

b) A Sportszállóban töltött idő alatt a Sportszálló területét a Sportoló napközben az Akadémia portáján elhelyezett kimenő füzet használatával külön engedély nélkül, 19:00 órát követően kizárólag felügyelői engedéllyel hagyhatja el.

c) A Sportszálló – egyéni és közösségi élethez kapcsolódó – létesítményeit (pl. lakószobák, pihenőszoba, vízi telep, kondi terem, társalgó stb.) és eszközeit (pl. TV, sporteszközök,

hűtőszekrény) rendeltetésszerűen használja, valamint az erre vonatkozó szabályokat ismerje és betartsa. Ezek meglétéért és állapotáért a Sportoló korlátlan kártérítési felelősséggel tartozik.

d) Köteles megőrizni, illetőleg köteles az előírásoknak megfelelően kezelni a rábízott vagy a bentlakás során használt eszközöket, megóvni az Intézmény létesítményeit, felszereléseit. Köteles az általa okozott károkat megtéríteni. A szándékos vagy súlyos hanyagságból származó károkért a károkozó Sportolók nemcsak anyagi kártérítési felelősséggel tartoznak, hanem súlyos fegyelmi vétséget is megvalósítanak.
e) A Sportoló az orvos által igazolt iskolai távolmaradás esetén átmenetileg a Sportszálló területén tartózkodhat, azonban köteles a lehető leghamarabb hazautazni.
f) A Sportoló köteles betartani a baleset-megelőzési, óvó-védő előírásokat.
g) A Sportoló köteles tiszteletet tanúsítani a felügyelők, edzők, foglalkozásvezetők, valamint más dolgozó személye és munkája iránt, megbecsülni társait, fegyelmezett magatartásával hozzájárulni a nevelési Intézmény jó hírnevéhez és minden körülmények között Sportolóhoz méltó magatartást tanúsítani.
h) Súlyosan elítélendő Sportolói magatartás az agresszió, a bántalmazás, mások megalázása, mások egészségének veszélyeztetése, kábító hatású szer terjesztése, fogyasztása, tiltott teljesítményfokozó szerek fogyasztása, bármilyen más serkentő vagy bódító hatású szer fogyasztása, a dohányzás és az alkoholfogyasztás is. Ezek a Sportszállóról történő kizáráshoz vezetnek.
i) A szerencsejáték bármely formájának, továbbá kártyajáték pénzben való játszása tilos. Ezen jogellenes magatartások fegyelmi intézkedések alkalmazását vonhatják maguk után.
j) A Sportoló segédmotoros kerékpárt, kerékpárt, gördeszkát, görkorcsolyát, rollert, elektromos rollert kizárólag saját felelősségre használhat, melynek további feltétele kiskorú Sportoló esetén a törvényes képviselőjének előzetes írásbeli felelősség-vállalási nyilatkozata. Elektromos roller használata esetén kötelező a full-face bukósisak viselése, függetlenül a roller maximális haladási sebességétől. Az Akadémia épületein belül a roller használata tilos.

6. A fegyelmi intézkedések formái és alkalmazásának elvei

a) Ha a Sportoló megszegi a Házirendben meghatározott alapelveket, szabályokat, akkor vele szemben az edző, felügyelőtanár, sportszakmai vezető, vagy az Akadémia vezetője szóbeli figyelmeztetést alkalmaz, és erről írásban tájékoztatja a Sportoló törvényes képviselőjét.
b) Sorozatos fegyelmezetlenségeket, szabálysértéseket követően a Sportoló törvényes képviselőjét a felügyelőtanár, az edző, az oktatási referens, vagy a sportszakmai vezető elbeszélgetésre hívja az Akadémiára azzal a céllal, hogy a Sportszálló rendje visszaállításra és fenntartásra kerüljön. Egyúttal a Sportoló írásbeli figyelmeztetésben is részesül.
c) Súlyos fegyelmi vétség esetén, illetve az első [6. (a-b)] két pontban foglaltakat követően, további szabálysértés esetén az Akadémia illetékesei által megtartott vizsgáló bizottsági

ülés után a Sportoló Sportszálló használati joga felfüggeszthető, de a Sportszállóból ki is zárható az alábbiak szerint:

- A felfüggesztésről a sportszakmai vezető dönt. Annak időtartama egy hónapnál rövidebb, és három hónapnál hosszabb nem lehet. A felfüggesztett Sportoló a felfüggesztés időtartama alatt a Sportszálló szolgáltatásait igénybe nem veheti.
- A felfüggesztett Sportoló felfüggesztése időtartamának leteltével a Sportszállóba való újrafelvételért írásban folyamodhat. Az újrafelvételről a sportszakmai vezető jogosult dönteni, így annak helyt adni vagy elutasítani azt. Amennyiben a sportszakmai vezető az újrafelvételt megtagadja, megjelöli azt az időtartamot, amelyet követően Sportoló ismételt újrafelvételi kérelmet terjeszthet elő. Ez az időtartam három hónapnál hosszabb nem lehet. Minden, elutasítást követő ismételten előterjesztett újrafelvételi kérelem tárgyában a sportszakmai vezető az első alkalommal előterjesztett újrafelvételi kérelem elbírálására vonatkozó előírások szerint jár el.
- A felfüggesztést követő újrafelvétel elrendelését követően egy éven belül megvalósított ismételt fegyelmi vétség esetén a Sportoló a Sportszállóról véglegesen kizárható.
- A megvalósított fegyelmi vétség rendkívüli súlyára tekintettel a Sportszállóról azonnali hatállyal is kizárható.
- A kizárt Sportoló a Sportszálló szolgáltatásait igénybe nem veheti, és a Sportszállóba felvételt a kizárástól számított két éven belül nem nyerhet.

7. Az Intézmény kártérítési felelőssége

Értékmegőrzésre az uszoda előterében található zárható széf szolgál. Az értékes dolgok ebben történő elhelyezését a Sportoló köteles kezdeményezni. Az Akadémia kizárólag a széfben elhelyezett értékekért tud felelősséget vállalni.

8. A Sportszálló munkarendje

A szezon rendje
A szezon rendjéről a Sportszervezet dönt.

Napirend
A szezonnak megfelelő napirendet az Akadémia állítja össze és az oktatási referens függeszti ki.
A Sportoló a napirendtől függetlenül köteles a tulajdonát képező vagy általa használt valamennyi elektronikus eszközt (számítógép, tablet, stb.) minden este 21.30-kor kikapcsolni. Játékkonzol a szobában nem használható.

Tanulás – foglalkozások a Sportszállón
Egyéni vagy csoportos tanulásra/közösségi tevékenységre – felügyelői engedéllyel – az épület

egyéb, tanulásra/közösségi életre alkalmas helyiségei, jó idő esetén az épülethez tartozó park (udvar) is igénybe vehetők.

A központilag tanulásra meghatározott időt a Sportoló – a tanulmányi eredményétől függően – köteles a számára kijelölt helyiségben (tanulószoba) tanulással eltölteni. Az oktatási referens, vagy a felügyelő engedélyével a tanulási idő átcsoportosítható, a tanulás helyszíne változtatható, de mértéke nem térhet el az Akadémia által meghatározott időkerettől, és gyenge vagy romló tanulmányi eredmény esetén módosítás nem kérhető.

Kötelező foglalkozások a Sportszállón: az Akadémia által kerülnek meghatározásra és a Sportszálló területén jól látható helyen kifüggesztésre. Kötelező foglalkozásnak minősül többek között az edzés, a tanulószoba, a korrepetálás A kötelező foglalkozásokról történő hiányzást igazolni kell. Igazoltnak tekinthető a mulasztás betegség esetén (orvosi igazolással), előzetes szülői kikérésre engedélyezett távolmaradás esetén, vagy ha előre nem látható alapos indok miatt nem tudott a Sportoló eleget tenni a kötelezettségének. Ha a távolmaradást nem igazolják, a mulasztás igazolatlan. Az igazolatlan távolmaradás súlyos fegyelmi vétség és a Házirendben leírt szabályoknak megfelelő módon fegyelmi intézkedések elrendelését, végső esetben a Sportszállóról történő kizárást vonhatja maga után.

Tanulási idő alatt és takarodó után teljes csendet kell tartani, a közös helyiségeket csak csendben szabad használni, a tanulást és a pihenést zavarni tilos.

A pihenőszoba, társalgó, egyéb közös helyiségek 21.00-ig, kivételes esetekben – külön felügyelői engedéllyel – 22:00-ig használhatók.

Egyéb foglalkozások
A Sportszálló létesítményeit, helyiségeit a napirend szerinti foglalkozási időben használhatják a Sportolók.
TV-t, videó filmet 21.30-ig, ezt követően csak a felügyelőtanár külön engedélyével lehet nézni.
Tanulási idő alatt televízió csak szervezett foglalkozások keretében nézhető.

9. Kimenő, kimaradás, eltávozás, egyéb távollét

Kimenőre szóló engedélyt minden esetben a felügyelőtől, távolléte esetén az oktatási referenstől kell kérni. Visszaérkezéskor a Sportoló köteles a felügyelőnél/oktatási referensnél jelentkezni.
A Sportszálló 19:00 órát követően, a Sportoló életkorától függetlenül, kizárólag a szülő írásbeli kérelmének megérkezése után hagyható el, és ebben az esetben is vissza kell érkeznie a Sportolónak legkésőbb 21:00 óráig.
Kiskorú Sportoló 21:00 órát követő kimaradására kizárólag a fenti szülői kérelmet követően, felnőtt jelenlétében kerülhet sor. A kiskorú szállóról való távozásakor a felelősséget vállaló

felnőttnek igazolnia kell magát a felügyelő felé, és le kell adnia a Házirend 7. számú mellékletében található nyilatkozatot.
A szülői kérelem beérkezésének határideje legkésőbb a kimenővel érintett napon 15:00 óra. Ezt követően beérkezett szülői kérelem esetén a felügyelő/oktatási referens a rendkívüli engedély kiadását megtagadhatja.
Sportolással kapcsolatos elfoglaltság miatt történő távolmaradás okát és időtartamát is előre be kell jelenteni.
Hétvégeken, amennyiben a felügyelet biztosított, a Sportoló a Sportszállón maradhat, azonban az erre való igényt előre jelezni kell az oktatási referens és felügyelő felé. Az igény jelzésének határideje legkésőbb a szállón maradással érintett hétvégét megelőző hétfő.
A 6:00 előtti ébresztésről a Sportolóknak maguknak kell gondoskodniuk.

Kiskorú Sportoló számára a fentieken túli kimenőhöz a törvényes képviselő írásbeli kérelme szükséges.
Amennyiben a kérelem arra irányul, hogy éjszakára távozzék a Sportoló a Sportszállóról, akkor az írásbeli kérelemben az éjszakai szállást biztosító nagykorú személy személyes adatait is kötelező megadni. A Sportoló e nagykorú személy társaságában és felügyelete alatt jogosult a Sportszállóról távozni, amelynek feltétele, hogy e személy fényképes igazolvánnyal igazolja magát, és általa aláírásra kerüljön a kiskorú Sportoló kimenőjének idejére biztosított éjszakai szálláshely nyújtása esetére vonatkozó nyilatkozat (7. számú melléklet). E nyilatkozatot az Akadémia a törvényes képviselő kérelmével együtt megőrzi.

10. Egyéb előírások

Egészségvédelmi, baleset-megelőzési, munkavédelmi védő, óvó előírások a Nemzeti Sport Ügynökség Zrt. által az egész épületegyüttesre készített Házirend alapján érvényesek.

11. Állagmegóvás

Minden Sportoló kötelessége védeni a Sportszálló felszerelési tárgyainak épségét, megakadályozni a rongálást. Az észlelt kárt vagy hibát a felügyelőnek be kell jelenteni.
A Sportszálló létesítményekben, eszközökben okozott károkért a Sportolók – a vonatkozó jogszabályok szerint – kártérítési kötelezettséggel tartoznak.
A használatra átvett tárgyakért a használó anyagi felelősséggel és kártérítési kötelezettséggel tartozik.

12. A Házirenddel kapcsolatos szabályok

A Házirend nyilvánosságra hozatala, a megismerhetőség biztosítása annak a Sportszállón való, jól látható helyen történő kifüggesztéssel valósul meg.
A Sportszállóba felvételt nyerő Sportolók törvényes képviselői részére első alkalommal a beköltözést megelőzően, elektronikusan, pdf formátumban kiküldésre kerül a dokumentum.
Módosítás esetén elektronikus úton kerül kiküldésre a Sportolók törvényes képviselői részére.
A Sportolókkal beköltözéskor, a felügyelőkkel értekezleten történik a Házirend értelmező megismertetése.
A Házirend érvényesülésének figyelemmel kísérése a felügyelők és az oktatási referens feladata.
A rendszeres, évenkénti felülvizsgálatot követően, illetve szükség esetén, bármikor módosítást kezdeményezhet az Akadémia vezetősége.

13. Záradék

A Sportszállóba felvett Sportolók a tanévkezdés előtti naptól a szorgalmi időszak végéig, valamint az edzőtáborok és a versenyekre való felkészülési időszak ideje alatt vehetik igénybe a Sportszállóban történő elhelyezést.

A Házirendet a Sportszálló üzemeltető Nemzeti Sport Ügynökség vezetősége és az Akadémia vezetősége megtárgyalta és elfogadta annak mellékleteivel együtt.

Mellékletek:

1. sz. melléklet: Szobatisztaság rendje
2. sz. melléklet: A konyha rendje
3. sz. melléklet: A mosás rendje és tudnivalók
4. sz. melléklet: Tanulószobai és korrepetálási szabályzat
5. sz. melléklet: Akadémiai étkezés szabályai
6. sz. melléklet: Napirenddel kapcsolatos szabályok
7. sz melléklet: Felelősségvállalási nyilatkozat (kimenő idejére)

Sukoró, 2026. október 16.

KOVÁCS KATALIN NEMZETI
KAJAK-KENU AKADÉMIA ALAPÍTVÁNY
2011 Budakalász, Füves u. 4.
Adószám: 19290010-2-13
Nyilv.sz.: 13-01-0004146

Kovács Katalin
kuratóriumi elnök
Kovács Katalin Nemzeti
Kajak-Kenu Akadémia Alapítvány

1. számú melléklet

SZOBATISZTASÁG RENDJE*

A Sportolók által használt Sportszálló létesítményeinek rendjéért a Nemzeti Sport Ügynökség által biztosított heti egyszeri takarításon túl a Sportolók, mint használók felelnek.

A Sportolók szobáinak rendjét, tisztaságát reggel iskolába/edzésre indulás előtt a felügyelő ellenőrzi.

Rendben lévő szoba kritériumai:

1. Ágy bevetett állapotban
2. Ruhák a szekrényben elhelyezve
3. Ágy alatti rész üresen tartva
4. Elektronikus berendezések kikapcsolva, telefontöltők konnektorból kihúzva, összetekerve
5. Szemét a szemetesben elhelyezve

A szobák a fenti kritériumok alapján kerülnek értékelésre. Amennyiben a szoba minden kritériumnak megfelel 0 pontot kap. A nem megfelelően teljesített kritériumok miatt pontvesztés jár. A napi pontozáshoz szükséges táblázatot a beosztott felügyelő kezeli, és a pontvesztésről az oktatási referenst haladéktalanul tájékoztatja.
A szobarenddel egy táblázatban, a szolgálatban lévő felügyelő által kerül pontozásra a napirendben meghatározott időbeosztás be nem tartása (pl.: késés), a konyhai ügyelet során végzett tevékenység, és az étkezői magaviselet is. A pontvesztés következménye minden szabálysértés esetén a Sportoló részére biztosított támogatási mérték csökkenése a Sportszálló Szabályzatában meghatározottak szerint.

A Sportolók holmijának elhelyezésére szolgáló bútorok (szekrény, ágy, ágyneműtartó) rendjét a felügyelő – a Sportoló jelenlétében és közreműködésével – hetente egyszer (általában délután), ill. a rendeltetéstől eltérő használat vélelme esetén bármikor ellenőrizheti. A Sportoló a szekrénye, fiókjai kinyitását ezekben az esetekben nem tagadhatja meg.
A szoba lakói a közösen használt eszközöket közösen kötelesek rendbe tenni.
Az étkezés a szobákban nem lehetséges, étkezésre a szobák előtti folyosón található közös étkező helyiség használandó.
A szobákat a Sportolók nem rendezhetik át.
A szobák tanulásra és pihenésre szolgálnak. Indokolt esetben a felügyelő és az oktatási referens

tudtával – a Sportolók délelőtt és hétvégén is a Sportszállón tartózkodhatnak, ezzel azonban nem zavarhatják mások tevékenységét.
A Sportszálló helyiségeiből bútort vagy más eszközt elvinni, vagy más helyiségbe átvinni nem engedélyezett. A Sportolók az általuk átvett felszerelési tárgyakat a kiköltözéskor kötelesek épségben visszaadni, azok eltűnéséért, megrongálásáért kártérítési felelősséggel tartoznak.

A szobákban az ott lakókon kívül csak a felügyelők, az oktatási referens, a takarító személyzet, és szükség esetén a szobában szükséges javítások elvégzéséért felelős karbantartó személyzet tartózkodhat.
A Sportolók egymás szobáiban nem tartózkodhatnak.
A lámpaoltást követően a Sportoló csak rendkívüli, indokolt esetben hagyhatja el a saját szobáját, amiről a felügyelőt tájékoztatnia kell.
Külső vendég fogadására a pihenőszoba és a központi csarnok használható.

A technikai eszközöket rendszeresített helyükről elvinni nem lehet.
A szobákban szigorúan tilos minden olyan elektronikus eszköz használata, amely hőt termel és tűzveszélyes! Különösképpen: hősugárzó, rezsó, vasaló, merülőforraló, vízforraló, kávé és teafőző, kenyérpirító, szendvicssütő, mikrohullámú sütő, vagy víz melegítésére szolgáló egyéb eszköz.
Az alábbi elektromos eszközök használata megengedett a szobákban:
- villanyborotva,
- hajszárító,
- CD/MP3 lejátszó,
- magnó, hifi,
- telefontöltő,
- elemtöltő,
- laptop, tablet.

Az eszközök töltésére szolgáló adaptereket a Sportoló köteles áramtalanítani a szobájából történő távollétének időtartamára.

A szobákban x-box, játékkonzol tárolása és használata nem engedélyezett.

CD-rádiót, magnót, hifit, kihangosított MP3, vagy MP4 lejátszót, vagy bármely más zene sugárzására alkalmas eszközt a szobában 6.30-tól 21.30-ig, kizárólag a tanulási időn kívül lehet működtetni, és csak olyan hangerővel használható, amely a folyosó és más szobák nyugalmát nem zavarja. Ha a szobát a Sportolók elhagyják, kötelesek kikapcsolni ezeket. A hangerő megítélése vonatkozásában felügyelő véleménye a mérvadó.
A fent említett saját tulajdonú technikai eszközöket lakószobán kívül (folyosó, közösségi helyiségek, valamint ablakba kihelyezve) használni csak felügyelői engedéllyel szabad.

A Sportolók lakószobájukban elhelyezett tárgyaiért az Intézmény korlátozott felelősséget vállal. Nevezetesen megteremti a zárható szoba és az értéktárgyakat tároló széf feltételeit.

**Jelen dokumentum a Kovács Katalin Nemzeti Kajak-Kenu Akadémia 8096 Sukoró, Akadémia út 1. épületében található Sportszálló Házirendjének szerves része. A Sportoló a részére kijelölt – 2 ágyas – hálószobára vonatkoznak a fentiek. A Sportszállóban található szobák, illetve a létesítmény közösségi terei rendjének rendszeres megsértését a fentieken túlmenően a Házirend 6. pontja szankcionálja.*

2. számú melléklet

A KONYHA RENDJE

A Sportolók által használt Sportszálló létesítményeinek rendjéért a Nemzeti Sport Ügynökség által biztosított takarításon túl a Sportolók, mint használók felelnek.

A konyha használatát követően mindenki köteles azt maga után tisztán elhagyni!
Az asztalokról, konyhapultról el kell pakolni, a szemetet a szemeteskosárba dobni, a mosatlan edényeket elmosogatni, vagy a mosogatógépbe helyezni, ha valami kiborult letörölni, felsöpörni, felmosni.
Seprű és felmosó, valamint felmosó vödör a mosókonyhában található.

A konyha rendjét a tanulószobai tartózkodást követően, legkésőbb szabadprogram kezdetekor, az adott hétre ügyeletesként kijelölt szoba lakói ellenőrzik.

<u>Rendben lévő konyha kritériumai:</u>

1. Munkapult üres (edények, dobozok elpakolva, pult tisztára törölve, mosogatószivacs a mosogatótálca szélén kicsavarva).
2. Mosogatótálca üres, tiszta edények a csurgató részen száradnak. A száraz edények a mosogatótálcáról elpakolva.
3. Mosogatógép működés alatt, vagy üres.
4. Szemét a szemetesben elhelyezve.
5. Asztalok üresek, felületük letörölve.
6. Elektronikus berendezések kikapcsolva.

Amennyiben a konyha nem felel meg a fenti kritériumoknak, az ügyeletesként megjelölt szoba lakói kötelesek a rendet megteremteni.

Az ügyeletesek tevékenységét a felügyelő minden nap, a lámpaoltást megelőzően ellenőrzi. **Amennyiben a konyha még ekkor sem felel meg a fenti kritériumoknak, az ügyeletesként megjelölt szoba mínusz pontot kap.**
A konyhai ügyelet során végzett tevékenység a szobarenddel egy táblázatban – a szolgálatban lévő felügyelő által – kerül pontozásra. A pontvesztés következménye ez esetben is a Sportoló részére biztosított támogatási mérték csökkenése.

Ügyeletesnek minden héten másik szoba kerül kijelölésre. Az ügyelet hétfő reggeltől vasárnap lámpaoltásig tart. **Egy szoba két egymást követő héten nem lehet ügyeletes!**

3. számú melléklet

MOSÁSI REND ÉS TUDNIVALÓK

Minden szinten zsetonnal működő mosógép és szárítógép található, melyet a lakók szükség esetén a felügyelőtanár segítsége mellett, vagy önállóan is használhatnak.
A gépek elindításához szükséges zseton a recepción az átvételi elismervény kitöltését és a zseton vételi árának kifizetését követően vehető fel.
A tisztítószerekről (mosószer, öblítő) a lakóknak saját maguknak kell gondoskodniuk.

A mosógép (Electrolux Professional WE170PP) használatának alapszabályai:

1. **Fontos, hogy ne néhány ruhadarab kerüljön mosásra!** Amennyiben egy hét alatt nem keletkezik kellő mennyiségű szennyes, célszerű két heti ruhaadagot összevárni.
2. A fehér/világos és a sötét/színes mosás külön kezelendő, annak érdekében, hogy a ruhák megtartsák eredeti színüket.
3. Amennyiben nem extrém módon szennyezett ruháról van szó, megfelelő a normál 40 fokos program.
4. A mosást követően a ruhákat ki kell teregetni, vagy át kell rakni a szárítógépbe. A túlzott párásodás elkerülése érdekében célszerű a szárítógép használata, de szükség esetén a fürdőszobákban kihúzható szárítóállvány található, ahol a teregetés is megoldható.
   Fontos, hogy a ruha ne maradjon a mosást követően 1-2 óránál több ideig a mosógépben!
5. A mosógép mielőbbi kiürítése érdekében **mosás a nap folyamán utoljára 18:30-kor indítható!**

Az adagoló tartály kezelése:

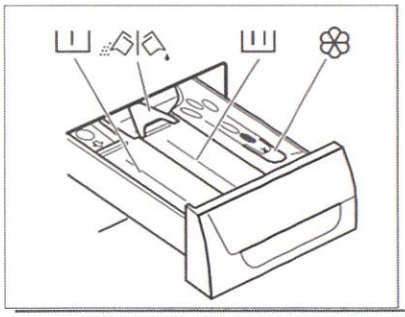

I	Előmosási szakasz mosószer-adagolója.
II	Mosási szakasz mosószer-adagolója.

	Rekesz a folyékony adalékok (öblítőszer, keményítő) számára.
	A por állagú vagy folyékony mosószer kiválasztására szolgáló terelőlap.

Enyhe szennyezettség esetén a mosószer és öblítő tartály használata elegendő.

Kijelző elemei és jelentésük

1.1 Kijelző

Start/Szünet gomb ▷||

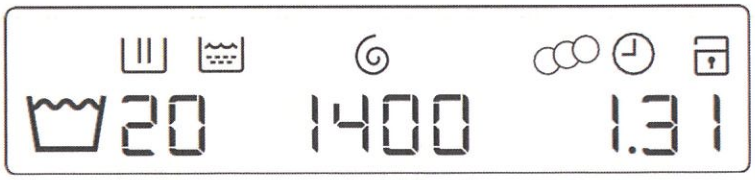

	Mosási szakasz visszajelző.
	Öblítési szakasz visszajelző.
20	Programkijelző.
	Centrifugálási fázis visszajelzője.
1400	Program centrifugálási sebessége.
	Ez a visszajelző akkor jelenik meg, amikor a készülék érmével működtetett berendezéshez van csatlakoztatva.
1.31	Befejezésig hátralévő idő és érték visszajelző. A kijelzőn a következők is láthatók: • E20 Riasztási kódok. Olvassa el a „Hibaelhárítás" című fejezetben a „Bevezető" c. szakaszt. • 0 Program vége. • Érmével működő berendezéshez csatlakoztatott készüléknél a program díja. • Üzemórák összesített száma. Olvassa el az „Üzemóra-számláló" című szakaszt a „Beállítások" fejezetben.
	Gyerekzár visszajelző.

Programtáblázat

Programok és víz-hőmérséklet	Maximális töltet, Centrifugálási sebesség	Program leírása
95	8 kg 1400 ford./ perc	**Fehér pamut** Normál és enyhe szennyezettség.
20 40 60	8 kg 1400 ford./ perc	**Színes pamut** Normál és enyhe szennyezettség.
30	4 kg 1200 ford./ perc	**Kényes textília, pl. akril, viszkóz és kevert szálas szövetek, melyek kímélő mosást igényelnek**. Normál szennyezettség. **Műszálas vagy kevert szálas szövetek**. Normál szennyezettség.
30 °C	2 kg 1200 ford./ perc	**Gépben mosható gyapjúhoz, kézzel mosható gyapjúhoz és** „kézzel mosható" jelzéssel ellátott egyéb kényes szövetekhez

4. számú melléklet

TANULÓSZOBAI ÉS KORREPETÁLÁSI SZABÁLYZAT

TANULÓSZOBAI KÖTELEZETTSÉG

Az Akadémián, a Sportszálló szárny közvetlen közelében, okostáblával, asztalokkal, székekkel, white board-al felszerelt tanulószoba található. A tanulószoba közös helyiségként funkcionál, minden bentlakó Sportoló számára rendelkezésre áll az éppen aktuális foglaltságtól függően.
A tanulószoba mellett biztosított egy további, asztalokkal és székekkel felszerelt helyiség, arra az esetre, amikor több – oktatáshoz kapcsolódó – foglalkozás (pl. tanulószoba, korrepetálás) zajlik egy időben.

A tanulószobán való részvétel kötelező a bentlakó Sportolók számára. A tanulószoba a kijelölt idősáv végén, illetve a házi feladatok, tanulás korábbi befejezése esetén – a felügyelővel egyeztetve – hagyható el.
A tanulószoba időtartama hétfőtől csütörtökig minden nap 19:30-21:00.
A tanulószoba használatának ideje alatt telefonhasználatra kizárólag a tanulással kapcsolatosan van lehetőség.

A tanulószobai kötelezettség célja a megfelelő környezet biztosítása az iskolai tanórákra, dolgozatokra, feleletekre való felkészüléshez, és a házi feladat elkészítéséhez.
A tanulószobában a csendet és a rendet a felügyelő biztosítja. Feladata az ott végzett tevékenység koordinálása.

A tanulószobai kötelezettség alól felmentést az adott hónapban:
- a 9-10. évfolyamra járó Sportoló akkor kaphat, ha az adott tanév tárgyhónapot megelőző időszakára vonatkozó tanulmányi átlaga – a készségtantárgyak (testnevelés, vizuális kultúra, technika, ének-zene), illetve a magatartás és a szorgalom kivételével – összességében eléri a 4,5-öt.
- a 11-12. évfolyamra járó Sportoló akkor kaphat, ha az adott tanév tárgyhónapot megelőző időszakára vonatkozó tanulmányi átlaga – a készségtantárgyak (testnevelés, vizuális kultúra, technika, ének-zene), illetve a magatartás és a szorgalom kivételével – összességében eléri a 4,0-t.

A tanulószobai kötelezettség vizsgálatára minden hónap elején a Sportoló által a KRÉTA rendszerből lekért, tantárgyi értékelést tartalmazó felület bemutatása alapján kerül sor.
Amennyiben a Sportoló nem igazolja, vagy nem éri el a kötelezettség elengedéséhez szükséges átlagot, a tanulószoba alól felmentés nem kérhető.

Amennyiben a tanulószobára kötelezett Sportolónak a tanulószoba időpontjával egybeeső olyan rendkívüli elfoglaltsága van, ami miatt **eseti felmentés** szükséges, a törvényes képviselőknek/szülőknek kérelmet kell az oktatas@kkna.hu email címre benyújtani a felmentés érdekében, 48 órával a felmentéssel érintett alkalom időpontja megelőzően.

A tanulószobára kötelezett Sportoló a tanulószoba alól **1 hónapos próbaidőre felmentés kaphat**, amennyiben törvényes képviselők/szülők kérelmet nyújtanak be az oktatas@kkna.hu email címre a felmentés érdekében. A próbaidő kezdetekor, illetve annak lejáratakor az oktatási referens a Sportoló tanulmányi átlagát ellenőrzi. Amennyiben az átlag romlott, a továbbiakban a tanulószoba alól felmentés szülői kérésre sem adható, amennyiben az átlag stagnál, vagy javul, a szülőkkel történt ismételt egyeztetést követően, újabb egy hónapra adható felmentés. Az átlagot minden hónap leteltét követően ellenőrizni kell, és a fentiek szerint elbírálni a felmentés lehetőségét.

KORREPETÁLÁS

A Sportszállón bentlakó Sportolók részére az Akadémia által biztosított szolgáltatás a korrepetálás, melyre az alábbi tantárgyakból van lehetőség:

- idegen nyelv: angol
- matematika
- fizika
- magyar nyelv és irodalom
- történelem

A korrepetálásokon a bentlakó Sportolók részvétele kötelező. A Sportoló a korrepetálásról annak befejeztét követően, a korrepetáló tanár engedélyével távozhat.
A korrepetálásra a tanulószobában kerül sor előre meghatározott időbeosztás szerint.
Az időbeosztás és annak változásai a Sportszállón kifüggesztésre kerülnek.
A korrepetálásra évfolyamok, illetve a nyelv esetében, felmért tudásszint szerinti csoportbontásban kerül sor a leghatékonyabb eredmény elérése érdekében.
A korrepetálás időtartama alatt telefonhasználatra kizárólag a korrepetáló tanár kérése esetén van lehetőség.

Célja a Sportolók iskolai tanulmányainak, előmenetelének támogatása a megfelelő pedagógiai

szakmai segítség (korrepetáló tanár) biztosítása mellett.
A korrepetálás történhet a tanár személyes részvételével és távoktatással, ez utóbbi esetben a megfelelő technikai paraméterek biztosítása mellett.
A korrepetáló tanár jelenléti ívet vezet, haladási naplót készít, és a leoktatott órákról, valamint minden a korrepetálással kapcsolatos információról, tapasztalatról havonta beszámol az Akadémia oktatási referensének.

A korrepetálás alóli felmentést az adott hónapban – a látogatott évfolyamtól függetlenül - az a Sportoló kaphat, akinek a tanév tárgyhónapot megelőző időszakára vonatkozó tanulmányi átlaga eléri a 4,5-öt a korrepetált tantárgy esetében.
A korrepetáláson való részvételi kötelezettség vizsgálatára minden hónap elején a Sportoló által a KRÉTA rendszerből lekért, tantárgyi értékelést tartalmazó felület bemutatása alapján kerül sor.
Amennyiben a Sportoló nem igazolja, vagy nem éri el a kötelezettség elengedéséhez szükséges átlagot, a korrepetálás alól felmentés nem kérhető.
A korrepetáláson a 4,5-öt meghaladó tantárgyi átlaggal rendelkező Sportoló is részt vehet, ha erre igénye van. Ezt szükséges előre jelezni – legkésőbb a korrepetálás időpontját megelőző 24 órán belül – a korrepetáló tanárnak, vagy az oktatási referensnek.

Amennyiben a korrepetáláson való részvételre kötelezett Sportolónak a korrepetálás időpontjával egybeeső olyan rendkívüli elfoglaltsága van, ami miatt **eseti felmentés** szükséges, a törvényes képviselőknek/szülőknek kérelmet kell az oktatas@kkna.hu email címre benyújtani a felmentés érdekében, 48 órával a felmentéssel érintett alkalom időpontja megelőzően.

KOVÁCS KATALIN
NEMZETI KAJAK-KENU
AKADÉMIA

5. számú melléklet

AKADÉMIAI ÉTKEZÉS SZABÁLYAI

A Kovács Katalin Kajak-Kenu Akadémián térítés ellenében vehető igénybe az étkezés a Sportszállón lakó Sportolók számára, amihez a Nemzeti Sportügynökség honlapján megtalálható ár és díjszabás táblázata az irányadó.
A Sportoló törvényes képviselőinek/szüleinek jelzése és igénye alapján az Akadémia által megrendelt hideg reggelit, meleg ebédet és meleg vacsorát az NSÜ központi étkezőjében van lehetőség elfogyasztani.
Amennyiben a Sportoló az étkezést az erre kijelölt időszakban az étkezőben elfogyasztani nem tudja, lehetőség van arra, hogy dobozban a sportszállóra átvigye. Az étkezőből tálca, edény, evőeszköz ki nem hozható, a Sportoló az étkezéshez a saját evőeszközeit köteles használni.

Rendelés:
Az étkezés megrendeléséért az oktatási referens felel. Az Akadémia üzemeltetési feladatait ellátó Nemzeti Sport Ügynökség részére a következő heti ételrendelést mindig az adott hét keddjén 12:00 óráig szükséges megküldeni.
Amennyiben a Sportoló nem kéri valamelyik étkezést, és ez előre tervezhető, a Sportoló törvényes képviselőinek/szüleinek jeleznie kell azt az oktatási referens felé az oktatas@kkna.hu vagy a titkarsag@kkna.hu email címre küldött elektronikus levélben **az érintett hetet megelőző kedd 10:00 óráig**. A levélnek tartalmaznia kell a bentlakó nevét, az érintett napokat és azt is, hogy azon belül, mely étkezéseket nem kéri a lakó.
A megrendelt étkezésekről a tárgyhót követő hónap 12. napjáig küldi meg az Akadémia felelőse a számlát a szülő/törvényes képviselő részére, aki az abban megjelölt fizetési határidőben köteles a fizetési kötelezettségének eleget tenni.

Lemondás:
Amennyiben az étkezés megrendelésre került, **lehetőség van annak lemondására, a lemondással érintett napot megelőző 2. nap 10:00 óráig** a oktatas@kkna.hu vagy a titkarsag@kkna.hu email címre küldött elektronikus levélben.
Ha az érintett napot megelőző 2. nap munkaszüneti nap, akkor az előtte lévő utolsó *előtti* munkanap 10:00 óráig kéri az Akadémia az étkezés lemondását. *Hétvége esetén ez csütörtök 10:00 óra.*
A levélnek itt is tartalmaznia kell a bentlakó nevét, az érintett napokat, és azt is, hogy azon belül, mely étkezéseket nem kéri a lakó.

6. számú melléklet

NAPIRENDDEL KAPCSOLATOS SZABÁLYOK

A mindenkor érvényes, évszakhoz igazodó, edzőkkel egyeztetett napirend a Sportszálló területén jól látható helyen kifüggesztésre kerül.

A napirend meghatározza az ébresztő, az edzések, a szobarend rendszeres ellenőrzése, az étkezések, a tanulószoba, a korrepetáció, a pihenőidő és a lámpaoltás időpontját.

A napirendben meghatározott tevékenységek kötelező foglalkozásnak minősülnek, ezek előre meghatározott időpontjaitól való engedély nélküli eltérés késésnek, a házirendben meghatározottak megsértésének minősül, mínusz ponttal, és annak következményeként a Sportoló részére biztosított támogatás csökkentésével szankcionálható. A késés minden napirendi pontra (pl. ébredés, étkezések, edzés, tanulószoba, takarodó, lámpaoltás) vonatkozik.

Az étkezőben is elvárás a napirendben meghatározott időben történő érkezés és távozás, a kulturált, mások zavarása nélkül történő étkezés. A mobiltelefon használata étkezés közben nem megengedett.

Amennyiben a szobarend betartásra kerül, késés, konyhai szabálysértés, kifogásolható étkezői magaviselet nem történt: 0 pont.

Szabálysértés esetén – 1 pontot kap a Sportoló a beosztott felügyelőtől, a pontozás minden esetben az érintett nevesítésével történik.

A pontlevonás következményei a Sportszálló Szabályzatában részletesen meghatározásra kerültek.

7. számú melléklet

Felelősségvállalási nyilatkozat

(kimenő idejére)

A szállást/kimenő alatti felügyeletet biztosító neve: _____

Fényképes igazolvány azonosító száma: _____

A szálláshely címe/kimenő célja: _____

A szállást/felügyeletet biztosító lakcíme: _____

A szállást/felügyeletet biztosító telefonszáma: _____

Kimenőt kérő gyermek(ek) neve: _____

A gyermek(ek) távozásának időpontja: _____

A gyermek(ek) visszaérkezésének időpontja: _____

Alulírott nyilatkozom, hogy a Kovács Katalin Nemzeti Kajak Kenu Akadémia (továbbiakban: Akadémia) sportszállóján lakó fent nevezett gyermek(ek) fent jelzett időtartamú kimenője alkalmával a gyermek(ek)ért teljeskörűen vállalom a felelősséget.

Tudomásom van róla, hogy a gyermek(ek) csak a szülő engedélyével távozhat(nak) a fentiekben megadott kimenőre, így annak előfeltétele a szülő – jelen nyilatkozatot megelőző – írásba adott hozzájárulása.

Kelt:

A nyilatkozatot tevő nagykorú személy:

neve	
aláírása	